TS5 | TopSystem 9226 Minimal

DUpro AG | Lettenstrasse 2 | 6343 Rotkreuz | E-Mail: beratung@dupro.swiss

TS5|TopSystem 9226 Minimal

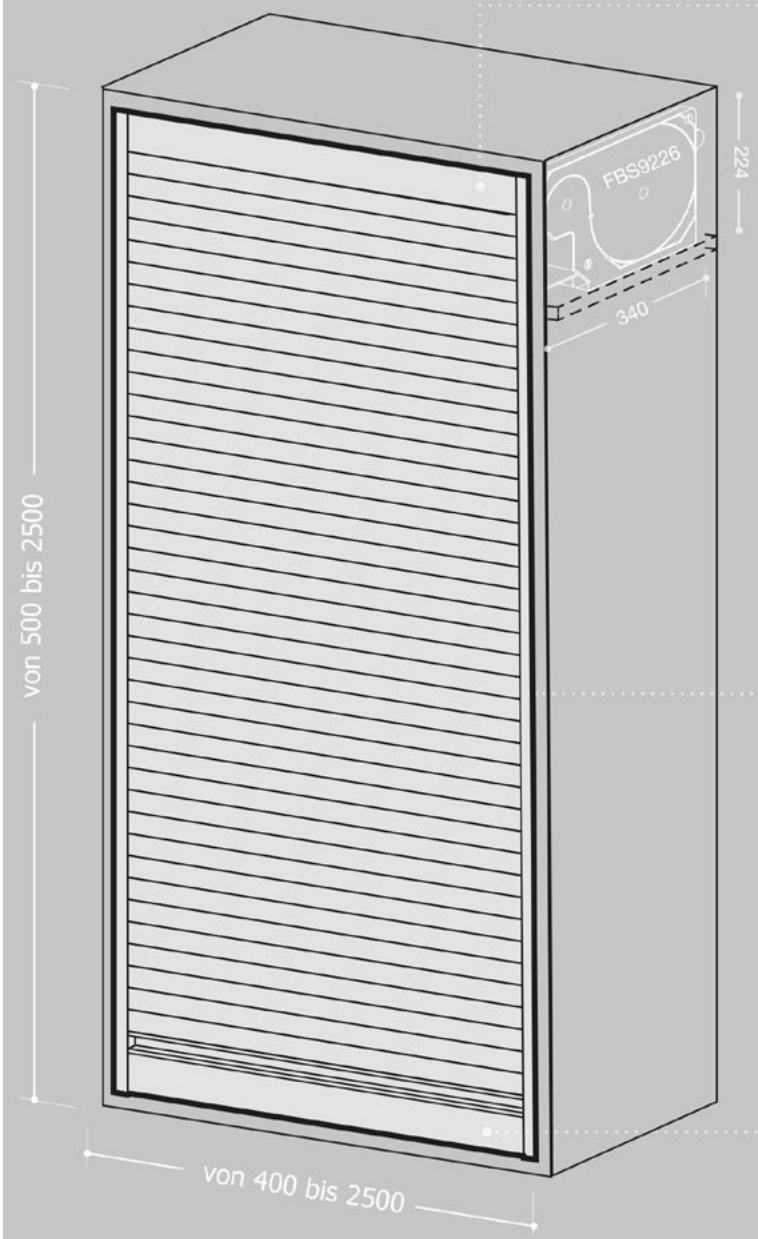

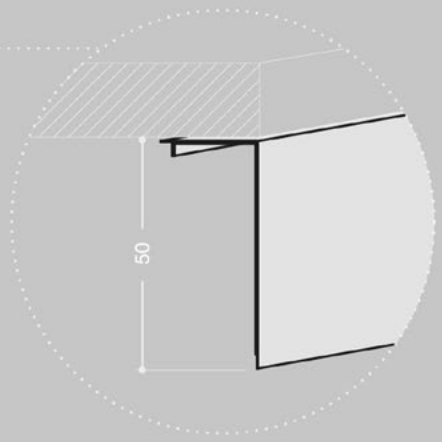

PROFIL OBEN
cod. FBS7556

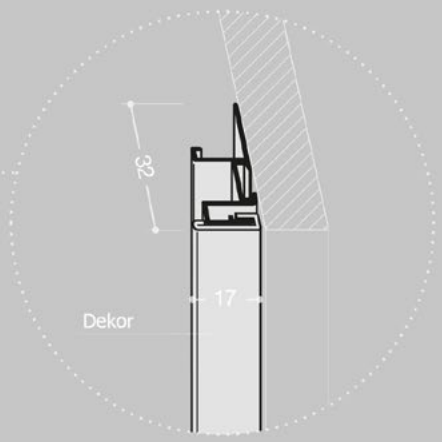

FÜHRUNGSPROFIL
cod. FBS7554 + FBS2063 (Dekor)

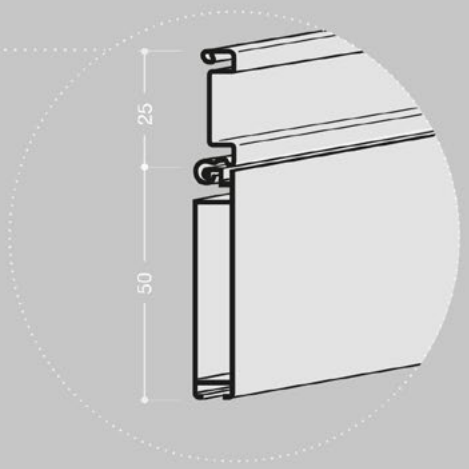

PROFIL MIT GRIFF
cod. FBS7547 + FBS2010 (Griff)

Abmessungen in mm

PLATTENSTÄRKE	jede
INNENABMESSUNGEN WICKELVORRICHTUNG	340 x 224 mm
REGALRÜCKSTAND	50 mm
maximale Oberfläche	2,7 m²

Es gelten unsere allgemeinen Verkaufsbedingungen. Sie finden diese unter: www.dupro.swiss
Preisanpassungen und technische Änderungen vorbehalten.

TS5 | TopSystem 9226 Minimal

DUpro AG | Lettenstrasse 2 | 6343 Rotkreuz | E-Mail: beratung@dupro.swiss

☐ Anfrage ☐ Bestellung

Mail an: beratung@dupro.swiss

Firma:	Kontakt: Kommission: Lieferzeit: Datum: Unterschrift:
Lieferzeit:	ca. 3 Wochen, Zwischenverkauf vorbehalten plus 3 Wochen Produktionsferien im August

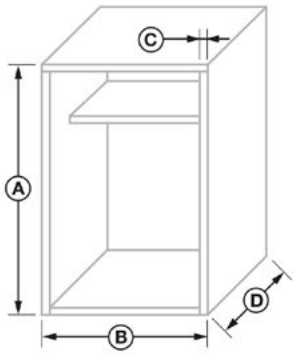

Schrankaußenmaße

A	B	C	D	ANZAHL

Varianten

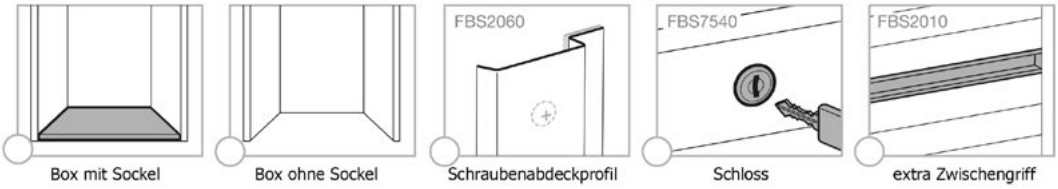

Box mit Sockel | Box ohne Sockel | Schraubenabdeckprofil | Schloss | extra Zwischengriff

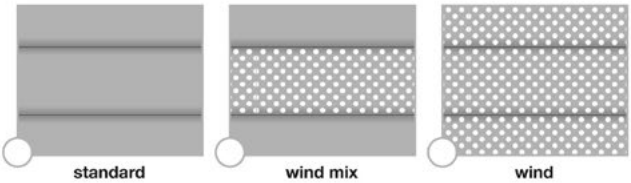

standard | wind mix | wind

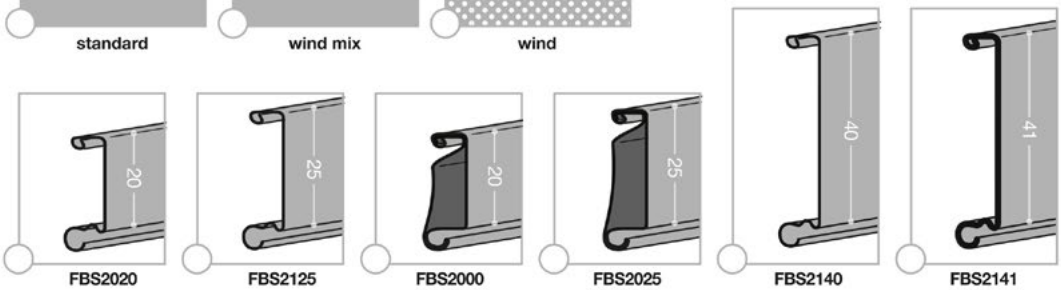

FBS2020 | FBS2125 | FBS2000 verstärkt | FBS2025 verstärkt | FBS2140 | FBS2141 verstärkt

Oberfläche

Eloxiert

- ◯ **A** - *brushed*
- ◯ **A2** - *inox brushed*
- ◯ **B** - *mill finish*
- ◯ **B2** - *mill inox*
- ◯ **BR2** - *matt bronze*
- ◯ **SN** - *sat nat*
- ◯ **RA** - *copper*
- ◯ **B3** - *mill gold*

Lackiert

- ◯ **U5** - *alumatt*
- ◯ **U6** - *inox*
- ◯ **M3** - *white*
- ◯ **MO01** - *mahogany*
- ◯ **FR01** - *ash*
- ◯ **NC01** - *walnut*
- ◯ **M4** - *matt white*
- ◯ **L2** - *matt black*
- ◯ **U8** - *brushed bronze*
- ◯ **U9** - *anthracite*

Einige Arten von Lamellen sind nicht in allen Ausführungen erhältlich.

Es gelten unsere allgemeinen Verkaufsbedingungen. Sie finden diese unter: www.dupro.swiss
Preisanpassungen und technische Änderungen vorbehalten.